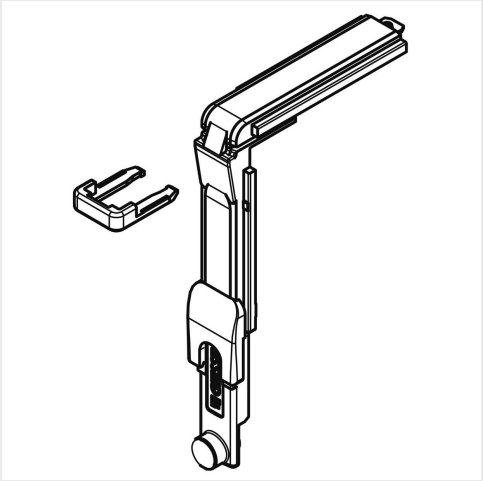

RENVOI D'ANGLE DE CRÉMONE

Réf. 051434

CARACTÉRISTIQUES TECHNIQUES

- **Sous-famille -** FERRAGE À CLAMER OF
- **Réference fabricant -** 04019-000-K