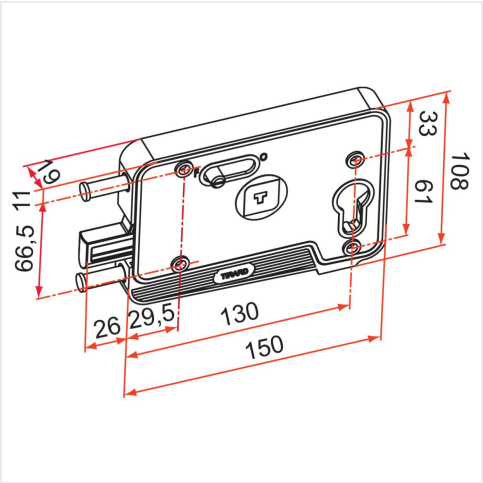

TIRARD

SERRURE DE GARAGE À DEMI-CYLINDRE ET TIRAGE

Réf. 031630

DESCRIPTION

Pour serrure de garage à pêne levant (code 031630). En acier zingué blanc.

CARACTÉRISTIQUES TECHNIQUES

- **Sous-famille -** SERRURES DE PORTES DE GARAGES
- **Finition -** Zingué blanc
- **Réference fabricant -** EA571301
- **Désignation -** Serrure de garage

FABRICATION FRANÇAISE