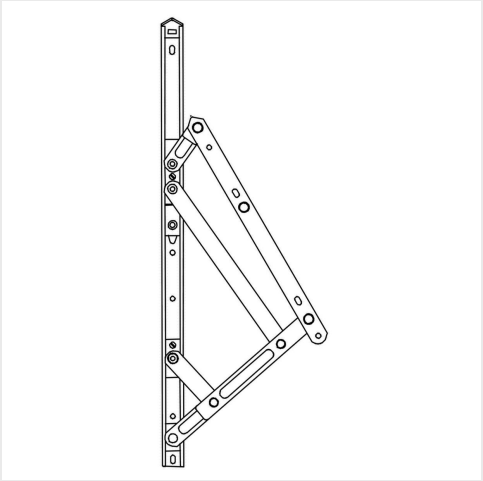

SCHLEGELGIESSE

COMPAS À L'ITALIENNE 155 KG / 2000 X 1500 MM

Réf. 055900

DESCRIPTION

Compas pour menuiserie à projection ou à façade de verre. Permet une ouverture compensée. Degré de friction réglable. Arrêt du vantail en phase d'ouverture à 25°et à 30°.

CARACTÉRISTIQUES TECHNIQUES

- **Sous-famille -** ACCESSOIRES
- **Réference fabricant -** 08542-000-N
- **Longueur mm -** 707,5
- **Capacité -** 155 kg 2000 x 1500 mm