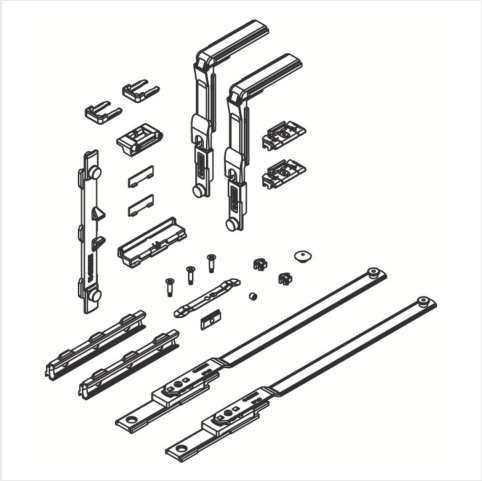

SCHLEGELGIESSE

KIT OF SÉCURISÉ PAR OUVERTURE LIMITÉE

Réf. 049225

DESCRIPTION

Kit ferrures pour la réalisation de deux types de fenêtres : - Ouvrant à la française sécurisé (avec crémone à 0° sur le vantail de fermeture, à 90° ouverture limitée et 180° ouverture totale) avec les compas installés sur les traverses. - Vasistas lourd avec charge d'utilisation pouvant atteindre 250 kg et fermeture périmétrale. Ouvrant sécurisé Disponible en deux versions en fonction de la position des compas qui peut être à fermeture horizontale ou verticale. Le kit de sécurité limite l'ouverture du vantail (de 130 à 260 mm en fonction du réglage du compas), avec crémone à 90°, et permet louverture totale avec rotation de la crémone à 180°. Ajouter la crémone Prima Key Capture ou la poignée à carré Prima Key Logica (avec lactionnement M180) ainsi que les paumelles type Bridge 2, Flash XL, Flash XXL, Linea 3D en fonction des dimensions et de la charge d'utilisation de la menuiserie. Les manuvres Prima Key permettent d'empêcher l'ouverture complète de l'ouvrant en laissant uniquement la position de sécurité. Vasistas Futura HP. Le vasistas nécessite une crémone monodirectionnelle ou une poignée « à carré », avec ou sans clef, auxquelles il faudra ajouter lélément de blocage à 90° (art. 02235 pour la crémone et un dispositif de blocage de la tringle en polyamide pour la poignée à carré) de sorte à limiter la manuvre à 90°. Le nombre de paumelles type Bridge 2 nécessaires dépend de la largeur et du poids de la menuiserie.

CARACTÉRISTIQUES TECHNIQUES

- **Sous-famille -** FERRAGE À CLAMER OF
- **Réference fabricant -** 01175-000-K
- **Finition -** Brut