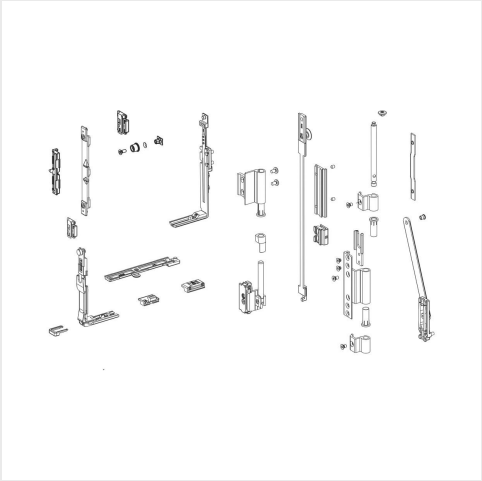

SCHLEGELGIESSE

# MÉCANISME DE BASE FUTURA 3D BLANC 9010 POUR CHÂSSIS TRAPÈZE OU CINTRÉ

Réf. 056850

## DESCRIPTION

Les paumelles sont livrées entièrement pré-assemblées et prêtes pour être installées sur le profil. La ferrure comprend des accessoires pré-montés qui facilitent et accélèrent l'installation.

## CARACTÉRISTIQUES TECHNIQUES

- **Sous-famille -** FERRAGE À CLAMER OB
- **Réference fabricant -** 04671-610-K
- **Finition -** Blanc 9010