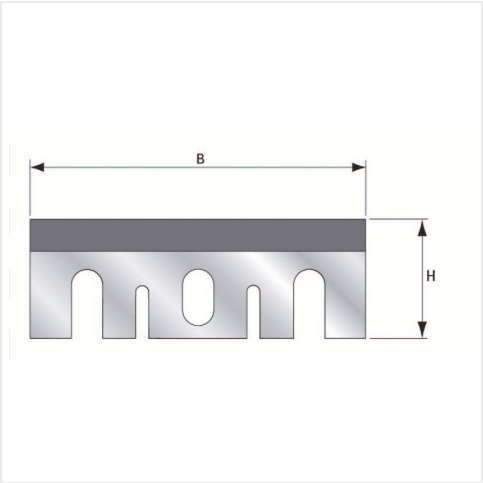

FER ACIER HSS POUR RABOT

Réf. 068106

DESCRIPTION

Couteau de précision pour rabots portatifs MAKITA.

CARACTÉRISTIQUES TECHNIQUES

- **Sous-famille -** ACCESSOIRES
- **Type -** Accessoires
- **Réference fabricant -** CR 096180
- **Modèle -** Acier HSS
- **Dimensions -** 82 x 29 x 3 mm
- **Désignation -** Accessoires

FABRICATION FRANÇAISE