

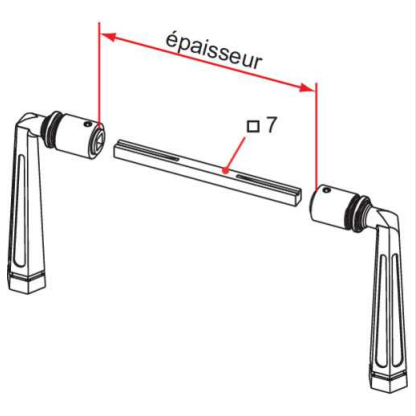

TIRARD

BÉQUILLE DOUBLE RUSTIQUE ALU BLANC

Réf. 002875

DESCRIPTION

Béquille double en alliage d'aluminium. Carré rainuré de 7 mm en inox. Montage par vis pointeau inox. Clé de montage 6 pans fournie. Pour épaisseur 90 à 120 mm.

CARACTÉRISTIQUES TECHNIQUES

- **Sous-famille -** BÉQUILLE
- **Couleur -** Blanc
- **Finition -** Blanc
- **Désignation -** Béquille double

FABRIQUÉ EN FRANCE