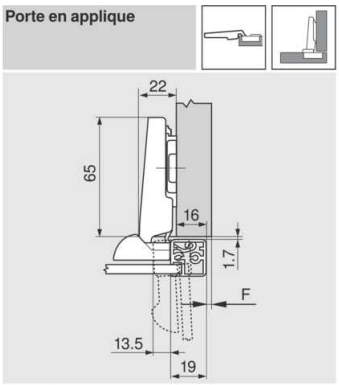

F Jeu

Jeu minimal (F) pour faces à cadre alu (R = 1 mm) pour réglage d'usine

Épaisseur de cadre RB	Épaisseur de cadre RS 18	19	20	21	22	24	25	26	27	28	30	32
18	0.2	0.3	0.4	0.6	0.7	1.2	Nous recommandons un essai de montage					
19	0.2	0.3	0.4	0.6	0.7	1.2						
20	0.2	0.3	0.4	0.5	0.7	1.1						
21	0.2	0.3	0.4	0.5	0.7	1.0						
22	0.2	0.3	0.4	0.5	0.7	1.1						
En complément pour réglage latéral + 2 mm												
+ 0.1	+ 0.2	+ 0.3	+ 0.3	+ 0.3	+ 0.4							

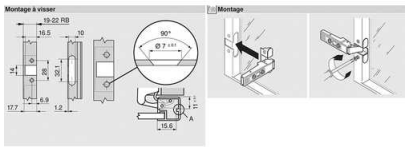

RB Épaisseur de cadre
A Le boîtier de la charnière devrait s'appuyer dans le fraisage

blum

CHARNIÈRE 95° POUR CADRE ALU EN APPLIQUE

Réf. 007791

DESCRIPTION

Charnière en métal nickelé avec ressort. Montage et démontage sans outil de la porte (CLIP TOP). Réglage dans les trois dimensions avec les embases correspondantes. Angle d'ouverture 95°. Boîtier à visser. Pour cadre en aluminium. Un fraisage du profilé est nécessaire.

CARACTÉRISTIQUES TECHNIQUES

- **Référence fabricant -** 71T950A
- **Sous-famille -** CHARNIÈRES SPÉCIALES NICKELÉ
- **Caractéristiques -** Avec ressort
- **Type -** A visser
- **Porte -** En applique
- **Désignation -** Charnière