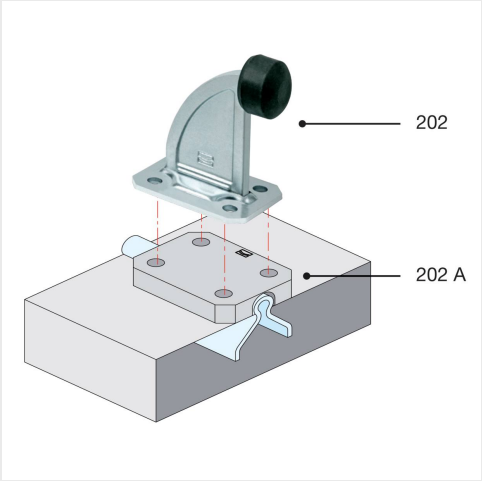

COMUNELLO

BUTÉE DE PORTAIL À VISSER

Réf. 037981

DESCRIPTION

Butée en acier zingué blanc, équipée d'un embout Ø 42 mm. Adaptateur en nylon (Réf.059726) à commander séparément.

CARACTÉRISTIQUES TECHNIQUES

- **Sous-famille -** BUTÉES
- **Modèle -** 202
- **Désignation -** Butée à visser