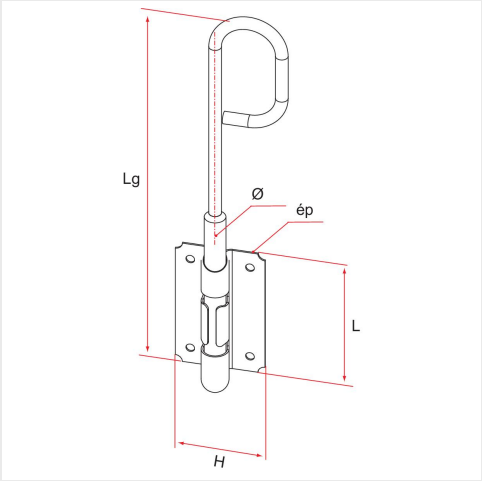

VERROU BAÏONNETTE Ø 18 X 1000 MM ZINGUÉ AVEC COULISSEAU

Réf. 047217

DESCRIPTION

Livré avec coulisseau. Gâche à commander séparément.

CARACTÉRISTIQUES TECHNIQUES

- **Sous-famille -** VERROUS BAÏONNETTES SHOOPÉS
- **Matière -** Acier
- **Longueur mm -** 1000
- **Finition -** Zingué
- **Diamètre mm -** 18
- **Course -** 54 mm

FABRICATION FRANÇAISE