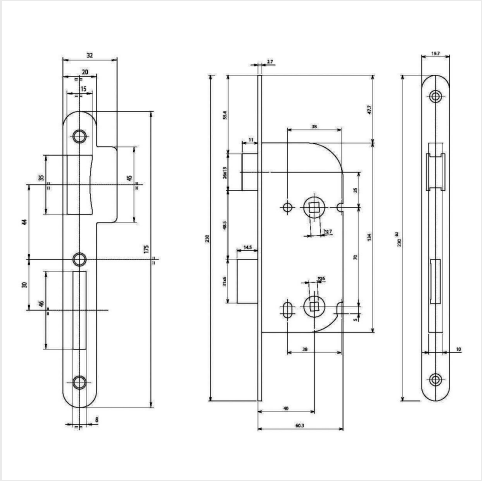

SERRURE D20 - AXE 40 - CLÉ L

Réf. 031233

DESCRIPTION

Pênes dormant et demi-tour nickelés. Coffre et têtière vernis blanc. Carré de 7. Entraxe 70 mm. Coffre ép. 10 mm. Réversible. Percée pour fixation de rosaces. Livrée sans gâche.

CARACTÉRISTIQUES TECHNIQUES

- **Sous-famille -** SERRURE LARDER AXE 40 STANDARD
- **Type -** Pêne dormant seul
- **Sens -** Droite
- **Modèle -** D 25
- **Fonction -** Clé L
- **Finition -** Blanche
- **Axe mm -** 40